Panchina Bordo Campo Mobile Su Ruote, struttura in alluminio

Panchina bordo campo realizzata in tubolare in alluminio sezione 50x30mm con montanti frontali a sezione maggiorata antinfortunistica 60x70mm.
Completa di ruote gommate adatte anche per la movimentazione su erba.
Modulo da 3 metri con 6 sedute con schienale disposte su unica fila oppure 11 sedute con schienale diposte su due file (6 nella posteriore).
Rivestimento della copertura disponibile in policarbonato alveolare o compatto.

Freestanding Team Shelter, Portable On Wheels, in aluminum

Team shelter made of aluminum tubing with 50x30mm section with oversized front uprights for safety 60x70mm section.
Complete with rubber wheels suitable for use on grass.
3-metre module with 6 seats with backrests arranged in a single row or 11 seats with backrests arranged in two rows (6 in the rear).
Covering available in multiwall or solid polycarbonate.

Dimensioni / Dimensions

Larghezza / Width: 300cm
Altezza / Height: 210cm
Profondità / Depth: 157cm

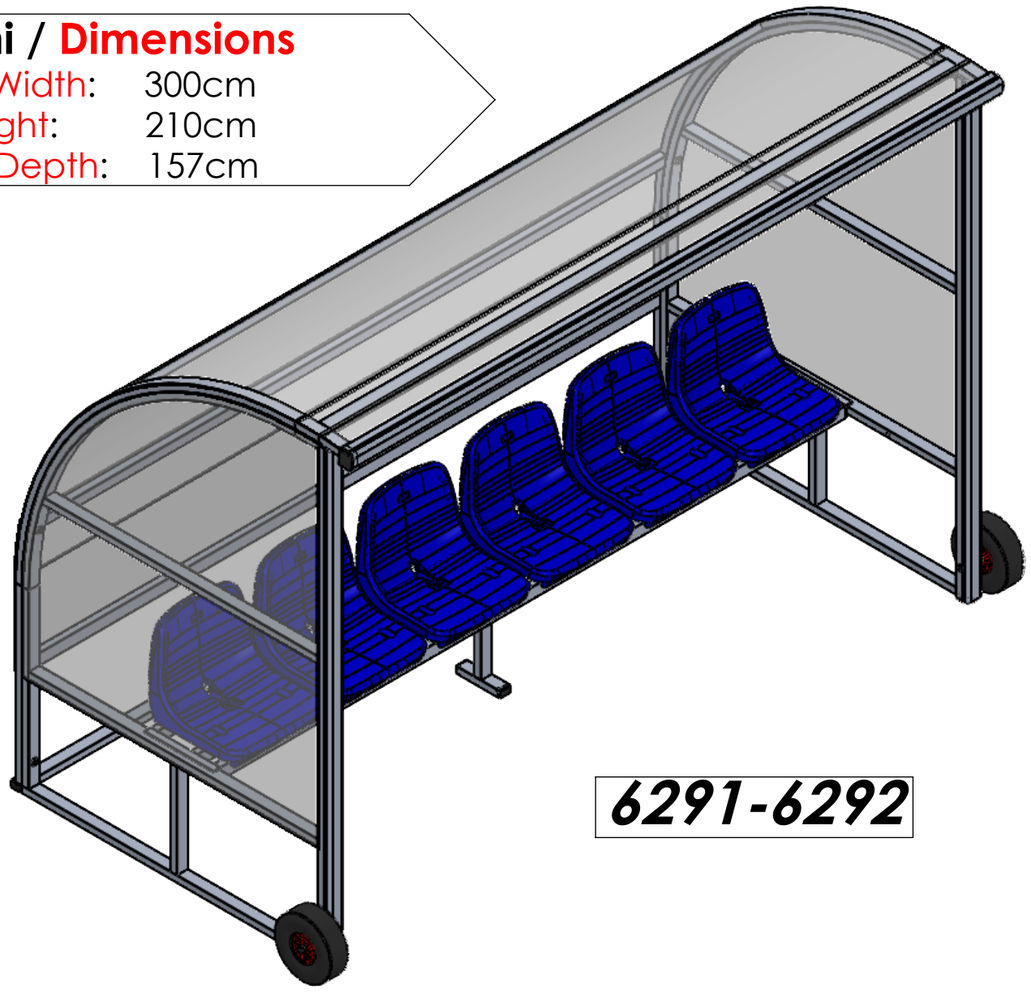

6291-6292

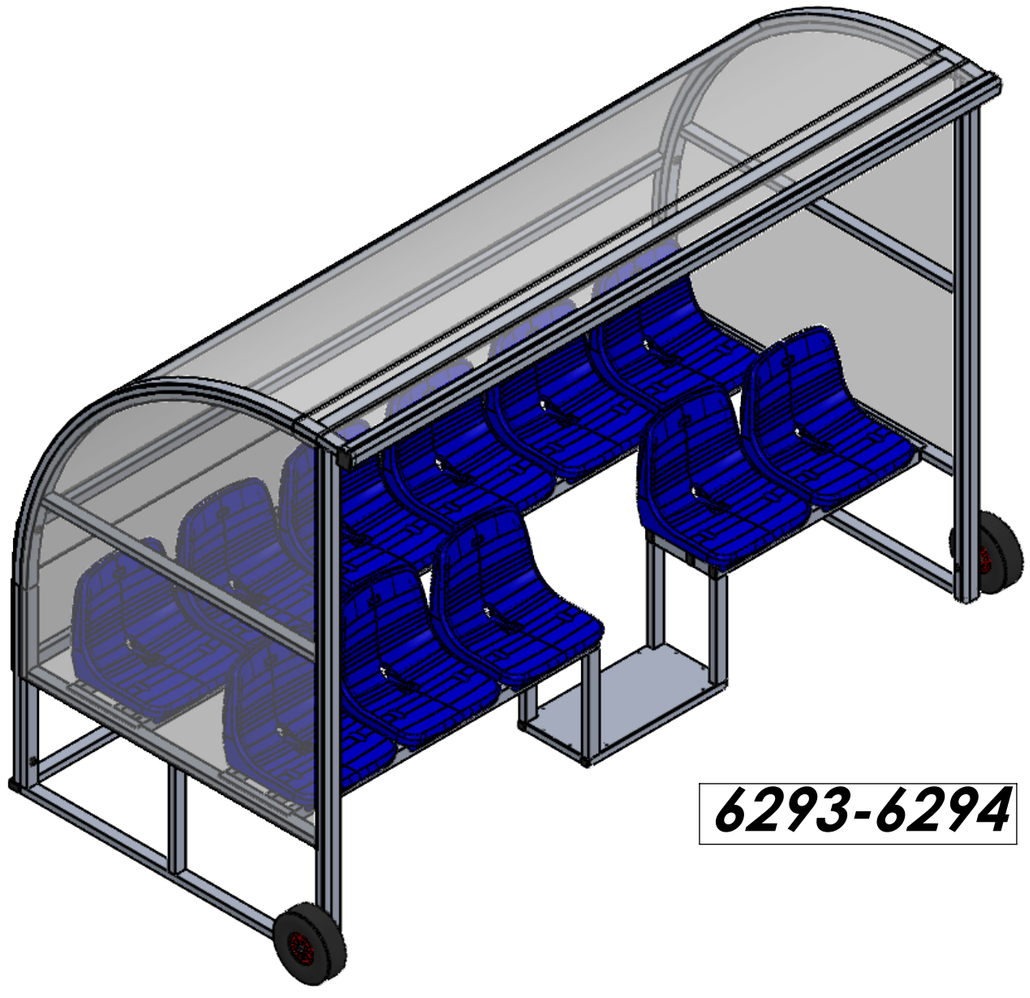

6293-6294

PANCHINA MOBILE SU RUOTE, LUNGHEZZA 3m, 6 o 11 POSTI
FREESTANDING TEAM SHELTER, PORTABLE ON WHEELS, LENGTH 3m, 6 or 11 SEATS

TITOLO:

CODICE 6291-6292 6293-6294

www.VIVISPORT.it

1:20	00	1 DI 5	27/10/2026
SCALA	REVISIONE	FOGLIO	DATA

AVVERTENZE

- Prima di utilizzare la panchina o iniziare il montaggio leggere con attenzione le istruzioni ed accertarsi della presenza di tutti i componenti (pagina 3/5);
- Questa struttura è progettata esclusivamente per l'utilizzo in aree esterne;
- La copertura deve sempre essere assicurata contro il ribaltamento;
- Non appendersi o arrampicarsi alla struttura;
- Il costruttore non può considerarsi responsabile per eventuali danni causati da usi impropri ed irragionevoli;
- Le strutture possono deteriorarsi nel caso in cui siano sottoposte a condizioni atmosferiche particolari, al termine dell'utilizzo provvedere a posizionare la copertura in un luogo riparato ed asciutto;
- Rimuovere tempestivamente l'imballo di protezione. Riporre tutti i componenti della struttura in luogo asciutto e coperto.

MANUTENZIONE

- Controllare una volta all'anno che tutti i fissaggi siano serrati a fondo;
- Controllare periodicamente ed in ogni caso una volta all'anno lo stato generale della struttura.

Nel caso si presentino dei cedimenti o deformazioni strutturali, rotture o anomalie in genere, contattare immediatamente l'installatore o il rivenditore.

WARNINGS

- Before using the team shelter or starting assembly, read the instructions carefully and make sure all components are present (page 3/5);
- This structure is designed exclusively for use outdoors;
- The shelter must always be secured to prevent it from tipping over;
- Do not hang from or clim on the structure;
- The manufacturer cannot be held responsible for any damage caused by improper and unreasonable use;
- The structures may deteriorate if they are subjected to particular atmospheric conditions, once you have finished using it, please ensure that you store the shelter in a safe and dry place;
- Remove the protective packaging promptly. Store all components of the structure in a dry and covered place.

MAINTENANCE

Check once a year that all fixings are fully tightened;
Periodically check the general condition of the structure and in any case once a year.

In the event of structural failure or deformations, breakages or anomalies in general, contact the installer or retailer immediately.

SEQUENZA DI MONTAGGIO CONSIGLIATA

1. UNIRE FIANCHI E COPERTURA
2. MONTARE TELAI SEDUTE
3. MONTARE RUOTE
4. MONTARE SEDUTE
5. COMPLETARE CON I TAPPI

RECOMMENDED ASSEMBLY SEQUENCE

1. ASSEMBLE SIDE AND COVER
2. FIT SEAT FRAMES
3. FIT WHEELS
4. FIT SEATS
5. FINISH WITH THE CAPS

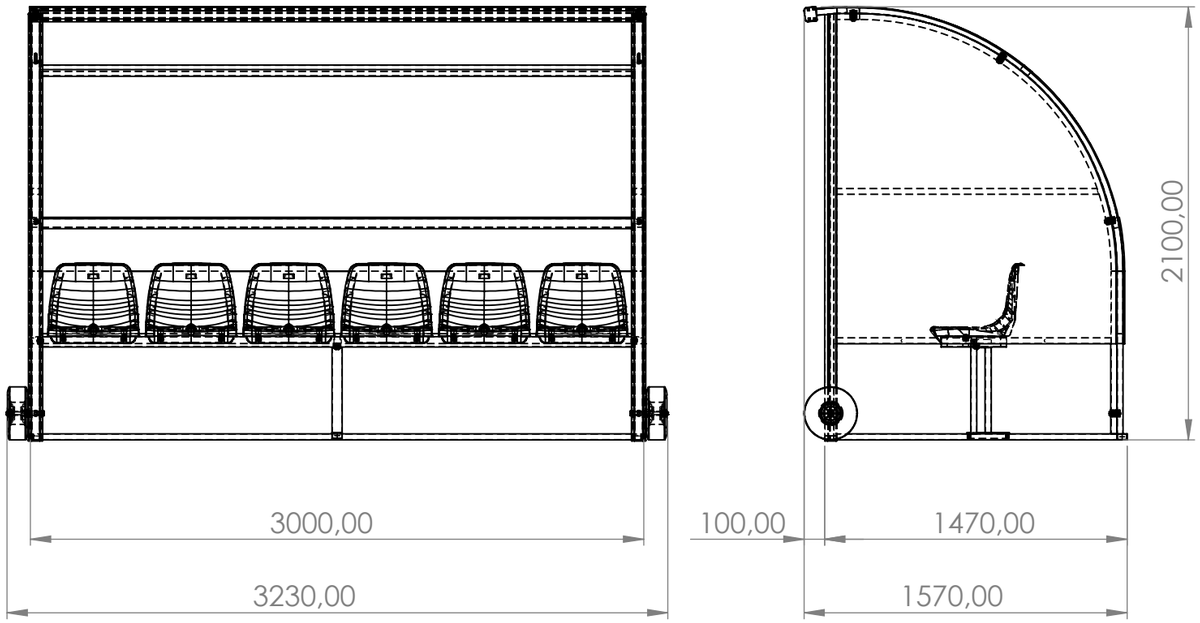

PANCHINA MOBILE SU RUOTE, LUNGHEZZA 3m, 6 o 11 POSTI
FREESTANDING TEAM SHELTER, PORTABLE ON WHEELS, LENGTH 3m, 6 or 11 SEATS

TITOLO:

CODICE 6291-6292 6293-6294

www.VIVISPORT.it

1:20	00	2 DI 5	27/10/2026
SCALA	REVISIONE	FOGLIO	DATA

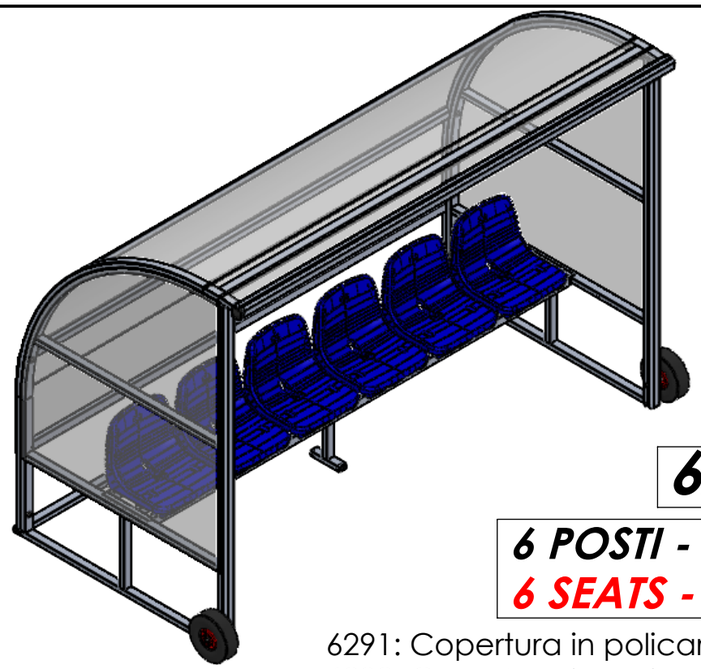

6291-6292

6 POSTI - FILA UNICA
6 SEATS - SINGLE ROW

6291: Copertura in policarbonato alveolare
6292: Copertura in policarbonato compatto
6291: Multi-wall polycarbonate cover
6292: Solid polycarbonate cover

	Descrizione	Description	Q.tà / Q.ty
1	COPERTURA	COVER	1
2	FIANCO DX	RIGHT SIDE	1
3	FIANCO SX	LEFT SIDE	1
4	RUOTA Ø260mm	WHEEL Ø260mm	2
5	TELAIO SEDUTE FILA UNICA	SEATS FRAME - SINGLE ROW	1
6	SUPPORTO TELAIO SEDUTE	SEATS FRAME SUPPORT	1
7	SCOCCA SEDUTA	SEAT SHELL	6
8	PERNO FISSAGGIO RUOTA Ø20x160mm	WHEEL FIXING PIN Ø20x160mm	2
9	VITE TCEI M8x25	SOCKET CAP SCREW M8x25	12
10	VITE TE M10x25	HEX HEAD SCREW M10x25	3
11	VITE TE M10x50	HEX HEAD SCREW M10x50	8
12	VITE TE M12x180	HEX HEAD SCREW M12x180	2
13	RONDELLA Ø8mm	WASHER Ø8mm	12
14	RONDELLA Ø10x30mm	WASHER Ø10x30mm	11
15	RONDELLA Ø14mm	WASHER Ø14mm	4
16	RONDELLA Ø20mm	WASHER Ø20mm	10
17	PUNTALE 30x50	CAP 30x50	4
18	TAPPO PROFILO "STRONG"	"STRONG" PROFILE CAP	4
19	DADO AUTOBLOCCANTE M12	SELF-LOCKING NUT M12	2

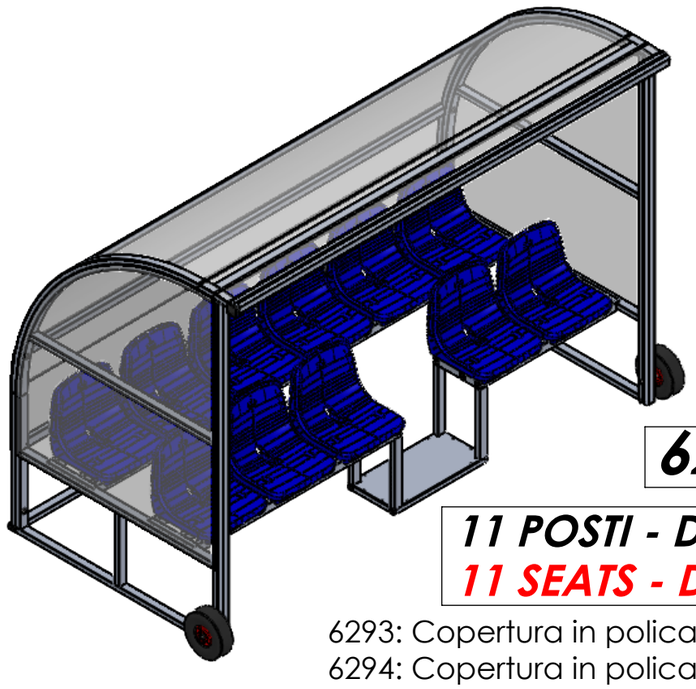

6293-6294

11 POSTI - DOPPIA FILA
11 SEATS - DOUBLE ROW

6293: Copertura in policarbonato alveolare
6294: Copertura in policarbonato compatto
6293: Multi-wall polycarbonate cover
6294: Solid polycarbonate cover

	Descrizione	Description	Q.tà / Q.ty
1	COPERTURA	COVER	1
2	FIANCO DX	RIGHT SIDE	1
3	FIANCO SX	LEFT SIDE	1
4	RUOTA Ø260mm	WHEEL Ø260mm	2
5	TELAIO SEDUTE FILA UNICA	SEATS FRAME - SINGLE ROW	1
6	TELAIO SEDUTE DOPPIA FILA	SEATS FRAME - DOUBLE ROW	1
7	SUPPORTO TELAIO SEDUTE	SEATS FRAME SUPPORT	1
8	SCOCCA SEDUTA	SEAT SHELL	11
9	PERNO FISSAGGIO RUOTA Ø20x160mm	WHEEL FIXING PIN Ø20x160mm	2
10	VITE TCEI M8x25	SOCKET CAP SCREW M8x25	22
11	VITE TE M10x25	HEX HEAD SCREW M10x25	5
12	VITE TE M10x50	HEX HEAD SCREW M10x50	8
13	VITE TE M12x180	HEX HEAD SCREW M12x180	2
14	RONDELLA Ø8mm	WASHER Ø8mm	22
15	RONDELLA Ø10x30mm	WASHER Ø10x30mm	13
16	RONDELLA Ø14mm	WASHER Ø14mm	4
17	RONDELLA Ø20mm	WASHER Ø20mm	10
18	PUNTALE 30x30	CAP 30x30	4
19	PUNTALE 30x50	CAP 30x50	10
20	TAPPO PROFILO "STRONG"	"STRONG" PROFILE CAP	4
21	DADO AUTOBLOCCANTE M12	SELF-LOCKING NUT M12	2

PANCHINA MOBILE SU RUOTE, LUNGHEZZA 3m, 6 o 11 POSTI
FREESTANDING TEAM SHELTER, PORTABLE ON WHEELS, LENGTH 3m, 6 or 11 SEATS

TITOLO:

CODICE 6291-6292 6293-6294

www.VIVISPORT.it

1:30	00	3 DI 5	27/10/2026
SCALA	REVISIONE	FOGLIO	DATA

ISTRUZIONI PER IL MONTAGGIO / ASSEMBLY INSTRUCTIONS

1

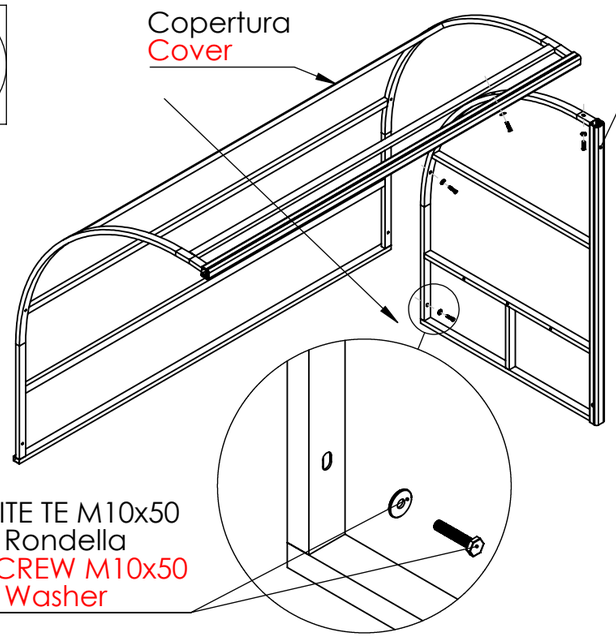

ACCOSTARE IL FIANCO ALLA COPERTURA ED UNIRLI INSIEME MEDIANTE N°4 VITI TE M10x50 CON RONDELLA.
RIPETERE LE MEDESIME OPERAZIONI PER L'ALTRO FIANCO.

PLACE THE SIDE TO THE COVER AND JOIN THEM TOGETHER USING 4 M10x50 SCREWS WITH WASHER.
REPEAT THE SAME STEPS FOR THE OTHER SIDE.

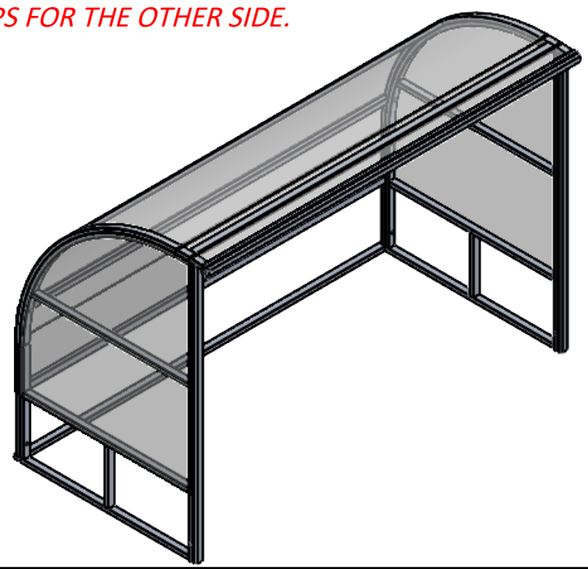

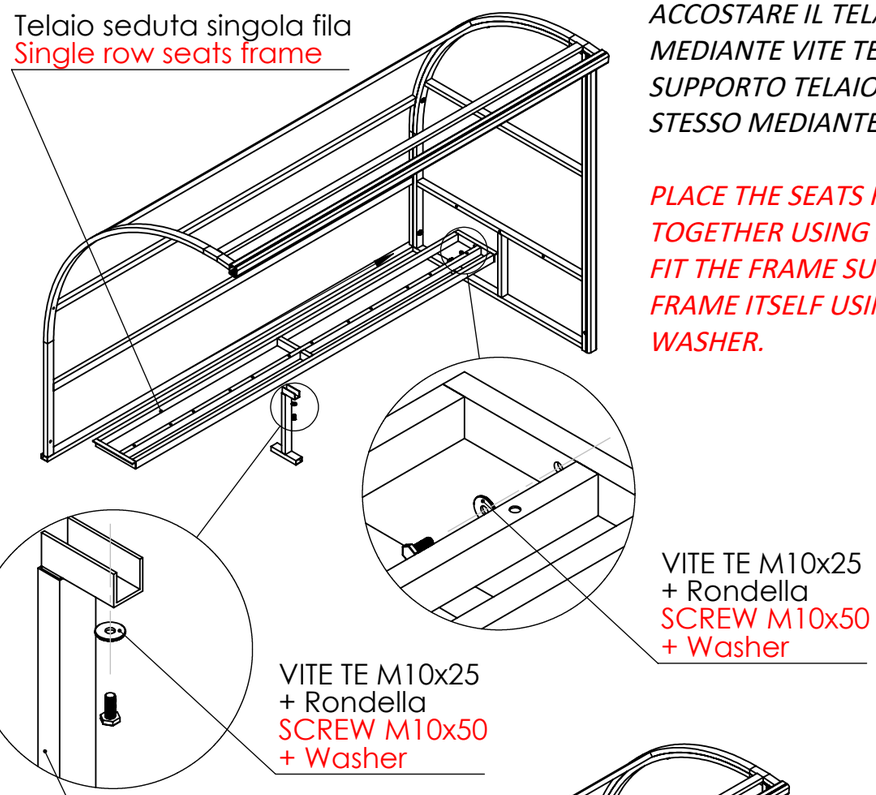

ACCOSTARE IL TELAIO SEDUTA AL FIANCO ED UNIRLI INSIEME MEDIANTE VITE TE M10x25 CON RONDELLA. MONTARE IL SUPPORTO TELAIO SULL'ELEMENTO CENTRALE DEL TELAIO STESSO MEDIANTE VITE TE M10x25 CON RONDELLA.

PLACE THE SEATS FRAME TO THE SIDE AND JOIN THEM TOGETHER USING M10x25 HEX HEAD SCREW WITH WASHER. FIT THE FRAME SUPPORT TO THE CENTRAL SECTION OF THE FRAME ITSELF USING M10x25 HEX HEAD SCREW WITH WASHER.

SEQUENZA DI MONTAGGIO CONSIGLIATA
1. UNIRE FIANCHI E COPERTURA
2. MONTARE TELAI SEDUTE
3. MONTARE RUOTE
4. MONTARE SEDUTE
5. COMPLETARE CON I TAPPI

RECOMMENDED ASSEMBLY SEQUENCE
1. ASSEMBLE SIDE AND COVER
2. FIT SEAT FRAMES
3. FIT WHEELS
4. FIT SEATS
5. FINISH WITH THE CAPS

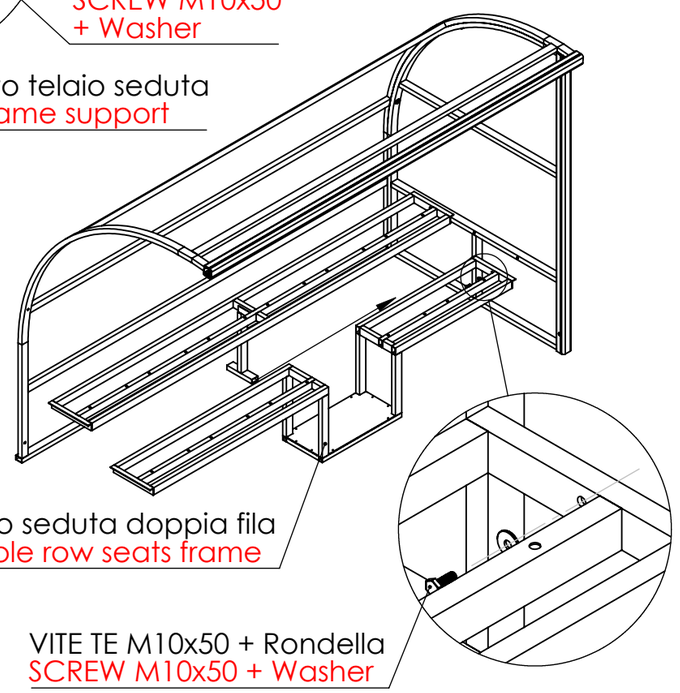

2

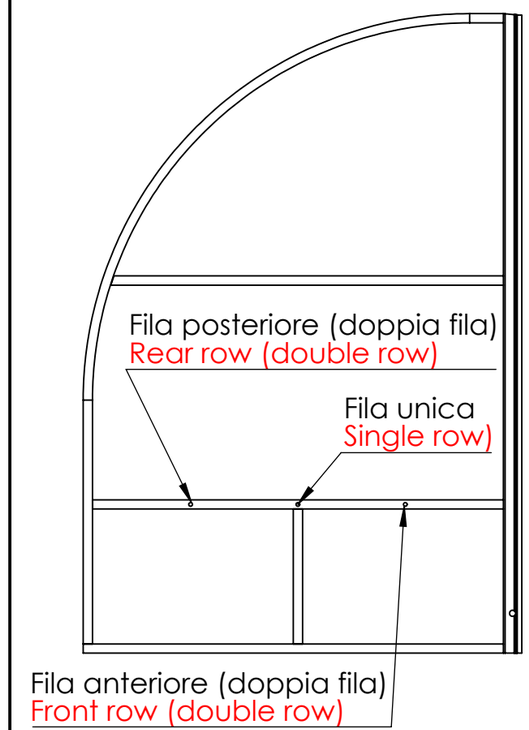

PANCHINA MOBILE SU RUOTE, LUNGHEZZA 3m, 6 o 11 POSTI
FREESTANDING TEAM SHELTER, PORTABLE ON WHEELS, LENGTH 3m, 6 or 11 SEATS

TITOLO:

CODICE 6291-6292 6293-6294

www.VIVISPORT.it

1:35	00	4 DI 5	27/10/2026
SCALA	REVISIONE	FOGLIO	DATA

ISTRUZIONI PER IL MONTAGGIO / ASSEMBLY INSTRUCTIONS

3

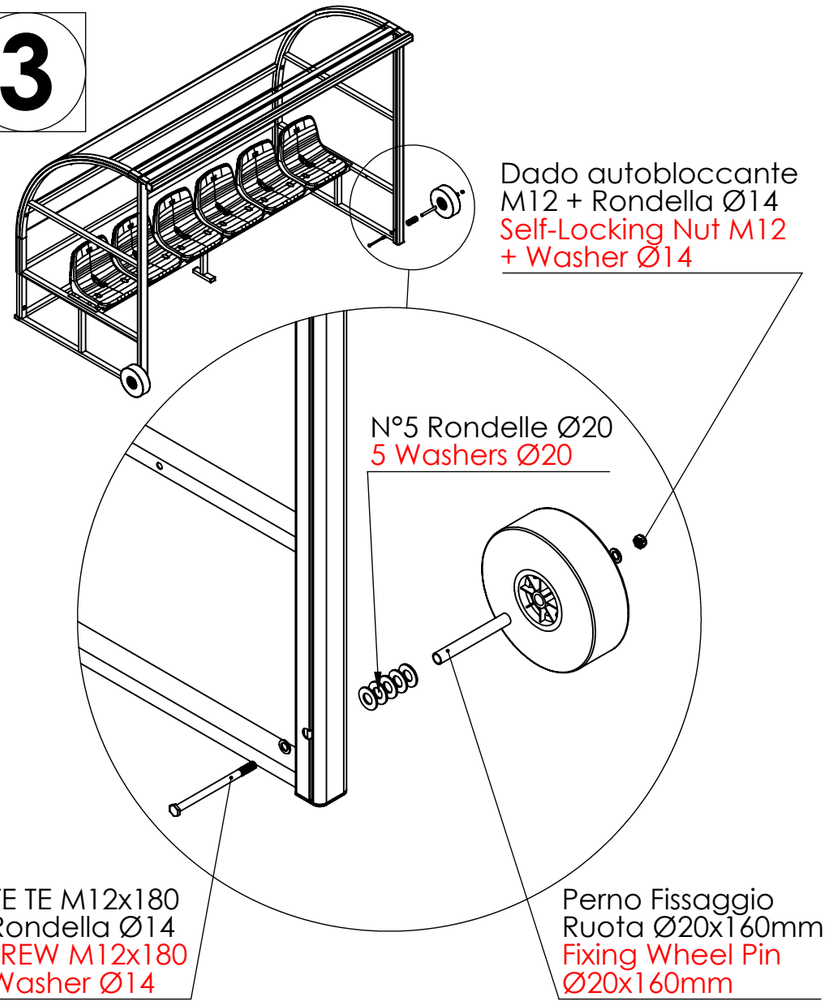

MONTARE LE RUOTE ESTERNEMENTE AI PALI VERTICALI DELLA STRUTTURA, INSERENDO INTERNAMENTE AL PALO SUL FORO PREDISPOSTO IL PERNO DI FISSAGGIO RUOTA: DALL'INTERNO DELLA PANCHINA VERSO L'ESTERNO INSERIRE NEL PERNO UNA VITE TE M12X180 CON RONDELLA CON FORO Ø14 FRAPPOSTA, E DALL'ALTRO LATO, IN ORDINE, N°5 RONDELLE CON FORO Ø20, LA RUOTA, UNA RONDELLA CON FORO Ø14 E SERRARE IL TUTTO CON DADO AUTOBLOCCANTE M12.

FIT THE WHEELS ON THE OUTSIDE OF THE VERTICAL POSTS OF THE STRUCTURE, INSERTING THE WHEEL FIXING PIN INTO THE HOLE PROVIDED INSIDE THE POST: FROM THE INSIDE OF THE SHELTER TOWARDS THE OUTSIDE, INSERT INTO THE PIN A M12x180 SCREW WITH A WASHER HAVING A Ø14 HOLE, AND ON THE OTHER SIDE, IN ORDER: 5 WASHERS WITH A Ø20 HOLE, THE WHEEL, A WASHER WITH A Ø14 HOLE AND TIGHTEN EVERYTHING WITH A M12 SELF-LOCKING NUT.

4

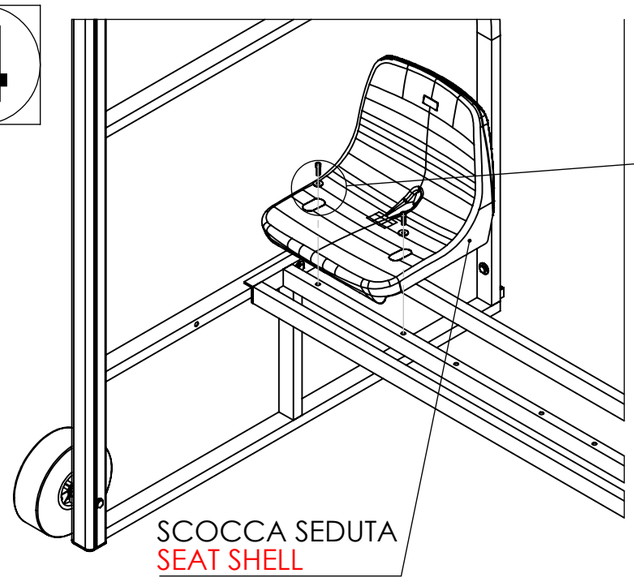

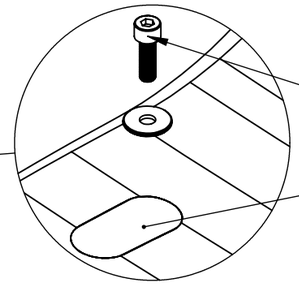

PROCEDERE AL MONTAGGIO DI TUTTE LE SCOCCHE SEDUTA: RIMUOVERE I TAPPI SULLA SCOCCA SE PRESENTI E FISSARLA AL TELAIO MEDIANTE N°2 VITI A TESTA CILINDRICA M8X25 CON RONDELLA FRAPPOSTA. RICOPRIRE LE VITI CON I TAPPI PRECEDENTEMENTE RIMOSSI O IN DOTAZIONE.

PROCEED TO ASSEMBLE ALL THE SEAT SHELLS: REMOVE ANY PLUGS FROM THE SEAT SHELL, IF PRESENT, AND SECURE IT TO THE FRAME USING TWO M8x25 SOCKET HEAD CAP SCREWS WITH SPRING WASHERS. REPLACE THE SCREWS WITH THE CAPS YOU REMOVED EARLIER OR THOSE SUPPLIED.

5

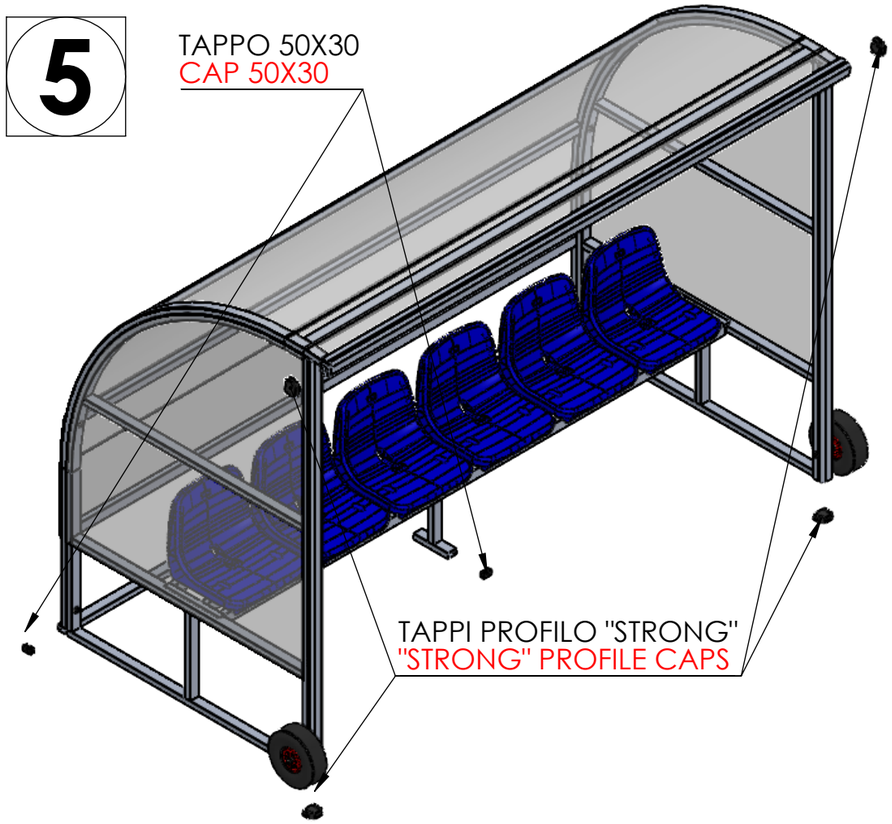

COMPLETARE IL MONTAGGIO DELLA PANCHINA APPLICANDO I TAPPI A TUTTE LE ESTREMITA' DEI PALI: I TAPPI SONO SPECIFICI PER IL PROFILO UTILIZZATO ED HANNO DIMENSIONE 50X30 E 30X30 (QUEST'ULTIMI SOLO NEL CASO DI PANCHINA CON DOPPIA FILA).

COMPLETE THE ASSEMBLY OF THE SHELTER BY FITTING THE CAPS TO ALL ENDS OF THE POLES: THE CAPS ARE SPECIFIC TO THE PROFILE USED AND HAVE DIMENSIONS OF 50X30 AND 30X30 (THE LATTER ONLY FOR SHELTERS WITH A DOUBLE ROW).

SEQUENZA CONSIGLIATA:

1. UNIRE FIANCHI E COPERTURA
2. MONTARE TELAI SEDUTE
3. MONTARE RUOTE
4. MONTARE SEDUTE
5. COMPLETARE CON I TAPPI

RECOMMENDED SEQUENCE:

1. ASSEMBLE SIDE AND COVER
2. FIT SEAT FRAMES
3. FIT WHEELS
4. FIT SEATS
5. FINISH WITH THE CAPS

PANCHINA MOBILE SU RUOTE, LUNGHEZZA 3m, 6 o 11 POSTI
FREESTANDING TEAM SHELTER, PORTABLE ON WHEELS, LENGTH 3m, 6 or 11 SEATS

TITOLO:

CODICE 6291-6292 6293-6294

www.VIVISPORT.it

1:30	00	5 DI 5	27/10/2026
SCALA	REVISIONE	FOGLIO	DATA