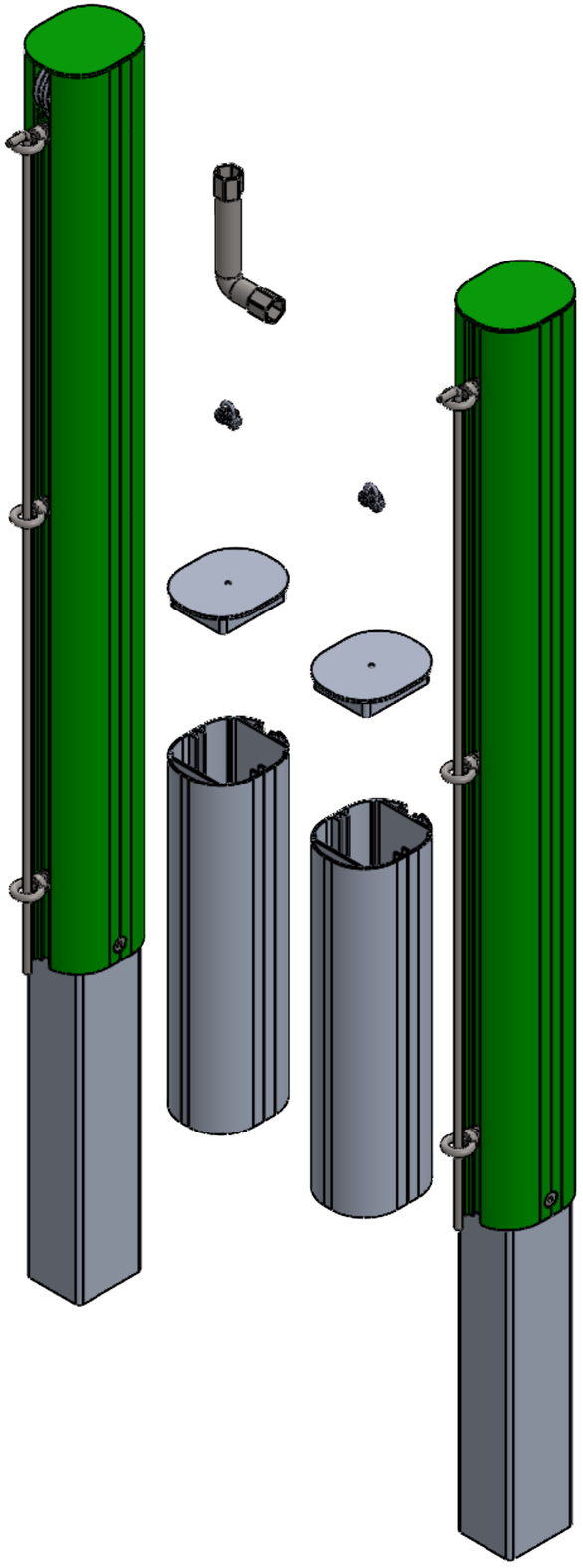

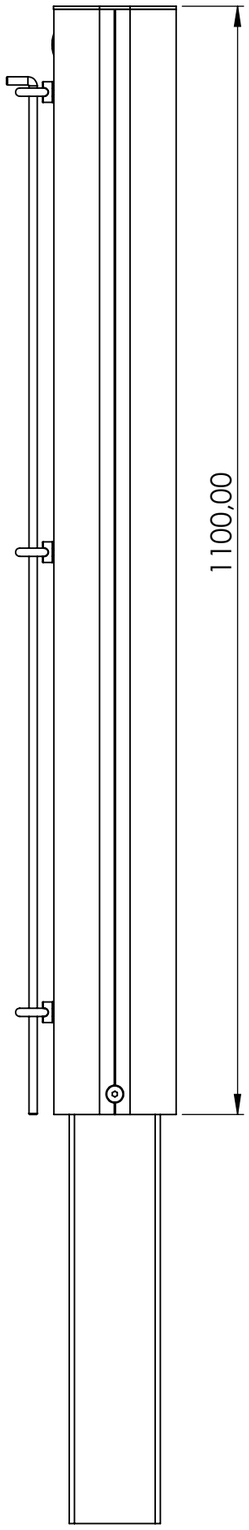

Impianto tennis in alluminio verniciato con pali di sezione ovale 120x100mm

Questa impianto è conforme alla norma UNI EN 1510:2005 Attrezzatura per campi da gioco - Attrezzatura per tennis - Requisiti di funzionalità e di sicurezza, metodi di prova.
La norma UNI EN 1510 specifica i requisiti di funzionalità e i requisiti di sicurezza per il tennis, escluse le racchette e le palle.
La norma si applica a 3 tipi di attrezzature per il tennis utilizzate sia al coperto che all'aperto: il nostro impianto art. 7506 corrisponde al tipo 1 "con incastri a terra".

Impianto costituito da coppia di pali realizzati in alluminio verniciato sezione ovale 120x100mm e lunghezza 1,1 metri dal filo del pavimento.
Fissaggio a pavimento mediante bussole da cementare (completo di tappi).
Tutti i meccanismi di tiraggio della rete sono interni ai pali.
Accessoriato di moschettoni per l'applicazione della rete.

Tennis system made of painted aluminum with oval section 120x100mm posts

This system complies with the standard UNI EN 1510:2005 Playground equipment - tennis equipment - Functionality and safety requirements, test methods.
The UNI EN 1510 standard specifies functional and safety requirements of tennis equipment, excluding rackets and balls.
This document is applicable to 3 types of tennis equipment, which are used indoors and outdoors: our system, item 7506, corresponds to type 1 “with ground sockets”.

The system consists of a pair of posts made from painted aluminum with an oval section measuring 120x100mm and a height of 1.1 metres from floor level.
Secured to the floor using concrete-set sockets (complete with plugs).
All the mechanisms for tensioning the net are housed inside the posts.
Fitted with carabiners for attaching the net.

PESO DI N° 1 PALO / SINGLE-POST WEIGHT
10 kg circa / approx

ALTEZZA DELLA RETE / NET HEIGHT
Ai pali / At the posts: 107 cm
Al centro / At the center: 91,5 cm

IMPIANTO TENNIS IN ALLUMINIO SEZIONE OVALE 120x100mm
TENNIS SYSTEM IN PAINTED ALUMINUM OVAL POST 120x100mm
TITOLO:

CODICE 7506

www.VIVISPORT.it

SCALA	REVISIONE	FOGLIO	DATA
1:6		1 DI 3	21/10/2026

OPERAZIONI PER IL MONTAGGIO

- Edificare i plinti e posizionare le bussole con la feritoia rivolta verso il campo da gioco (pagina 3/3);
- Inserire i pali nelle bussole posizionanado il lato con gli anelli verso il centro del campo (pagina 3/3);
- Procedere con il montaggio della rete.

AVVERTENZE

- Prima di utilizzare l'impianto o iniziare il montaggio leggere con attenzione le istruzioni ed accertarsi della presenza di tutti i componenti (pagina 2/3);
- Questo impianto è progettato esclusivamente per il tennis e non per altri scopi;
- Non arrampicarsi sui pali o sulla rete;
- Per regolare la tensione della rete usare solo ed esclusivamente la manovella in dotazione, è quindi assolutamente vietato l'utilizzo di qualsiasi apparecchio elettrico ed in ogni caso automatico, pena il decadimento della garanzia;
- Non utilizzare resine chimiche per il fissaggio delle bussole in quanto potrebbero provocarne la rottura o la deformazione.

MANUTENZIONE

- Controllare ogni volta che l'impianto viene installato ed in ogni caso una volta all'anno lo stato generale dei pali;
- Provvedere una volta all'anno alla lubrificazione dei meccanismi interni.

Nel caso si presentino dei cedimenti o deformazioni strutturali, rotture o anomalie in genere, contattare immediatamente l'installatore o il rivenditore.

ASSEMBLY PROCEDURES

- Build the plinths and position the sockets with the slit facing the court (page 3/3);
- Insert the posts into the sockets, positioning the side with the rings towards the centre of the court (page 3/3);
- Proceed with the installation of the net.

WARNINGS

- Before using the system or beginning assembly, read the instructions carefully and ensure that all components are present (page 2/3);
- This system is designed exclusively for tennis and not for any other purpose;
- Do not climb on the posts or the net;
- To adjust the net tension, use only the supplied hand winch. It is therefore strictly forbidden to use any electrical or, in any case, automatic device, otherwise the warranty will be void;
- Do not use chemical adhesives to secure the sockets, as these may cause them to break or become deformed.

MAINTENANCE

- Check the general condition of the posts every time the system is installed and, in any case, once a year;
- Lubricate the internal mechanisms once a year.

In the event of structural subsidence or deformation, breakages or faults in general, contact the installer or the retailer immediately.

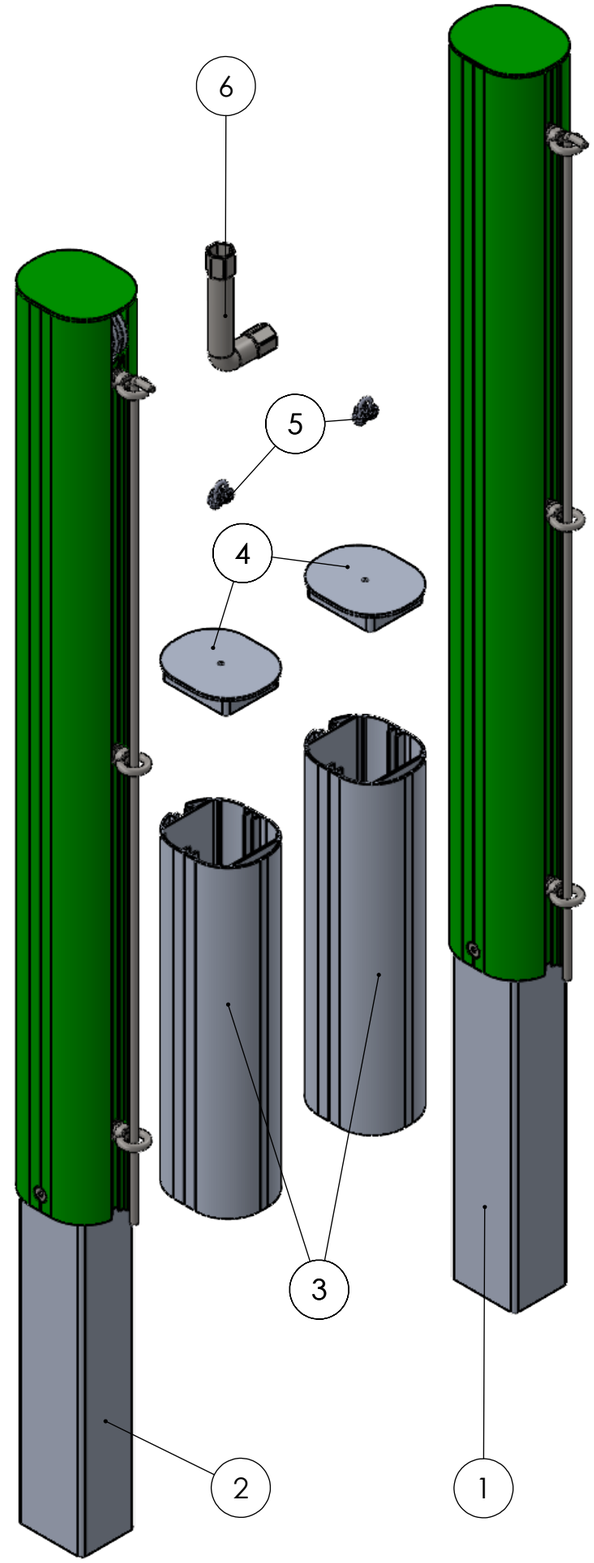

	Descrizione	Description	Quantità
1	PALO TENNIS CON ARGANO	POST WITH WINCH	1
2	PALO TENNIS SEMPLICE	SIMPLE POST	1
3	BUSSOLA	SOCKET	2
4	TAPPO IN ALLUMINIO PER BUSSOLA	SOCKET CAP	2
5	MORSETTO PER FUNE Ø6	CLAMP FOR Ø ROPE	2
6	CHIAVE A TUBO	SOCKET WRENCH	1

TITOLO:

IMPIANTO TENNIS IN ALLUMINIO SEZIONE OVALE 120x100mm
TENNIS SYSTEM IN PAINTED ALUMINUM OVAL POST 120x100mm

CODICE 7506

www.VIVISPORT.it

SCALA	REVISIONE	FOGLIO	DATA
1:6		2 DI 3	21/10/2026

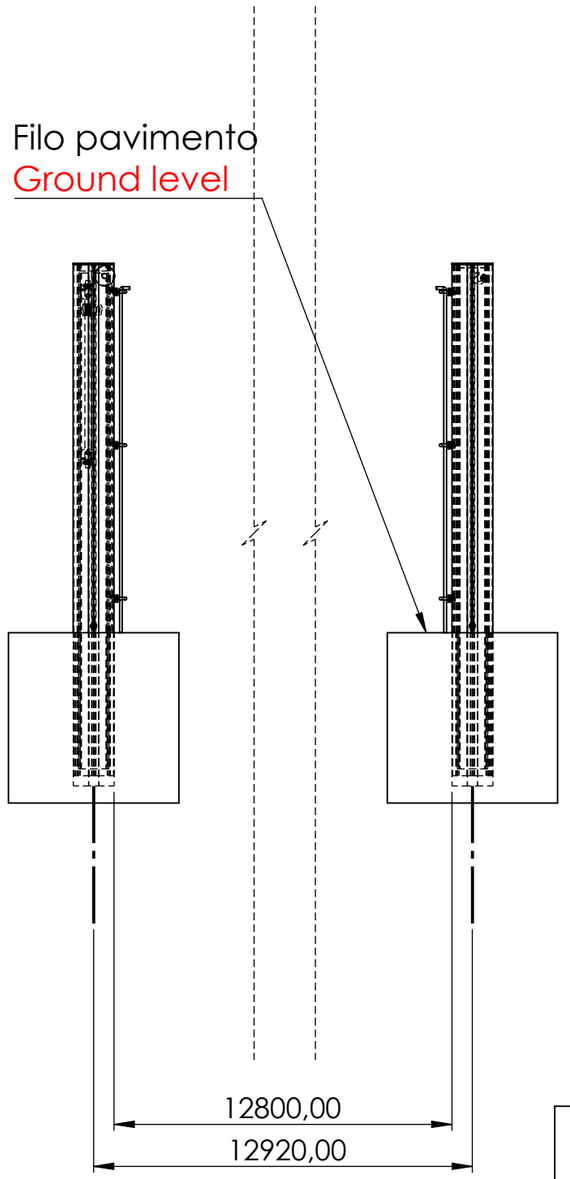

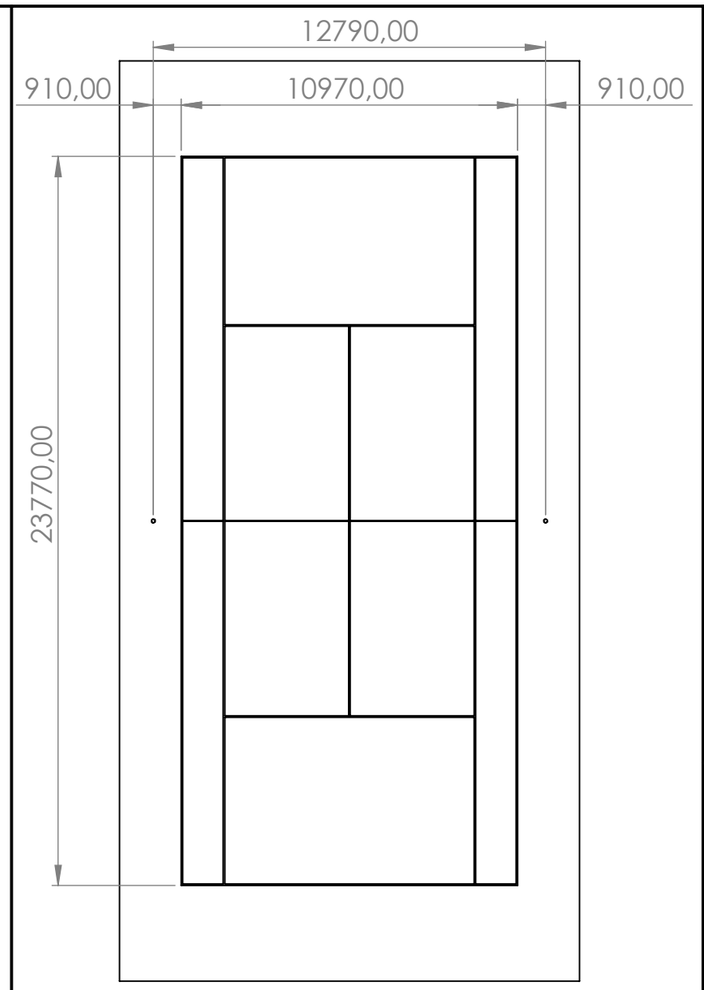

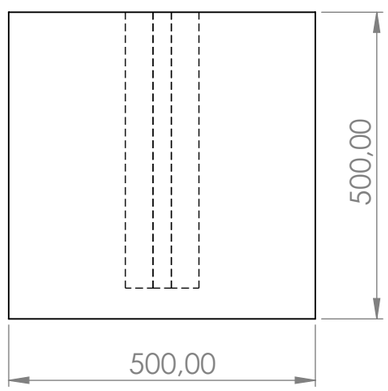

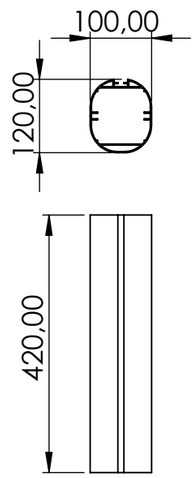

OPERAZIONI PER IL FISSAGGIO DELLE BUSSOLE

1. Edificare i plinti di dimensione 500x500x500mm (utilizzare calcestruzzo ordinario C16/20) ad un interasse di 12,92m e posizionare le bussole al centro del plinto con la parte superiore a filo del terreno di gioco e la feritoia rivolta verso il centro: fare attenzione a non usare resine per il fissaggio.
2. Si consiglia, ma non è necessario, di posizionare la bussola leggermente inclinata verso l'esterno
3. Si consiglia di realizzare un foro di scolo sul fondo del plinto sotto la bussola.
4. Infilare i pali nelle bussole con gli anelli in direzione del centro del campo.

OPERATIONS FOR FIXING THE SOCKETS

1. Build the 500x500x500mm plinths (use ordinary C16/20 concrete) at a centre distance of 12,92m and position the socket in the centre of the plinth with the top flush with the playing court and the slit facing the center of the court: take care not to use resins for fixing.
2. It is recommended, though not essential, to position the socket at a slight angle outwards
3. It is recommended making a drainage hole in the bottom of the plinth under the socket.
4. Insert the posts into the sockets with the rings facing towards the centre of the court.

OPERAZIONI PER IL FISSAGGIO DELLA RETE

1. Infilare contemporaneamente il tondino presente su ciascun palo tra le maglie della rete e negli anelli presenti sul palo stesso.
2. Rimuovere i tappi da entrambi i pali e riposizionarli solo ad installazione completata.
3. Una volta posizionata la rete, agganciare il cavo dal lato del palo semplice sul gancio interno al palo.
4. All'estremità opposta, agganciare il cavo al meccanismo interno, facendo attenzione di farlo scorrere correttamente sulla carrucola.
5. Procedere al tensionamento della rete tramite la chiave a tubo in dotazione per girare il dado superiore dell'argano interno.

OPERATIONS FOR FIXING THE NET

1. At the same time, thread the rounded bar on each post through the meshes of the netting and into the rings on the post itself.
2. Remove the caps from both posts and only replace them once installation is complete.
3. Once the net is in place, attach the cable on the side of the simple post to the hook at the top of the post itself.
4. At the opposite end, hook the cable onto the internal mechanism, taking care to ensure it runs smoothly over the pulley.
5. Tension the net using the supplied socket wrench to turn the upper nut on the internal winch.

IMPIANTO TENNIS IN ALLUMINIO SEZIONE OVALE 120x100mm
TENNIS SYSTEM IN PAINTED ALUMINUM OVAL POST 120x100mm

TITOLO:

CODICE 7506

www.VIVISPORT.it

SCALA	REVISIONE	FOGLIO	DATA
1:50		3 DI 3	21/10/2026