Impianto tennis trasportabile su ruote, in acciaio verniciato con pali di sezione quadra 80x80mm

Realizzato in tubolare di acciaio quadro di sezione 80x80mm.
I pali reggirete sono uniti fra loro da una traversa in tubo di acciaio quadro di sezione 80x80mm.
Pali dotati di perni portazavorra per dare la massima stabilità ed un'ottima trazione della rete.
Si consigliano 50 kg per ogni supporto zavorra per un totale di 100 kg di dischi in ghisa su ogni montante.
Meccanismo a ruote per il trasporto composto da 5 ruote girevoli che rendono agevole lo spostamento dell'impianto.
Dischi zavorra e rete esclusi.

Portable tennis system on wheels, made of painted steel with square section 80x80mm posts.

Made from square steel tubing with a cross-section of 80x80mm.
The net support posts are joined together by a cross-bar made from square steel tubing with a cross-section of 80x80mm.
The posts are fitted with ballast pins to ensure maximum stability and excellent tensioning of the net.
We recommend 50 kg per ballast support, making a total of 100 kg of cast-iron discs on each upright.
Wheeled transport mechanism comprising 5 swivel wheels, making it easy to move the system.
Ballast discs and net not included.

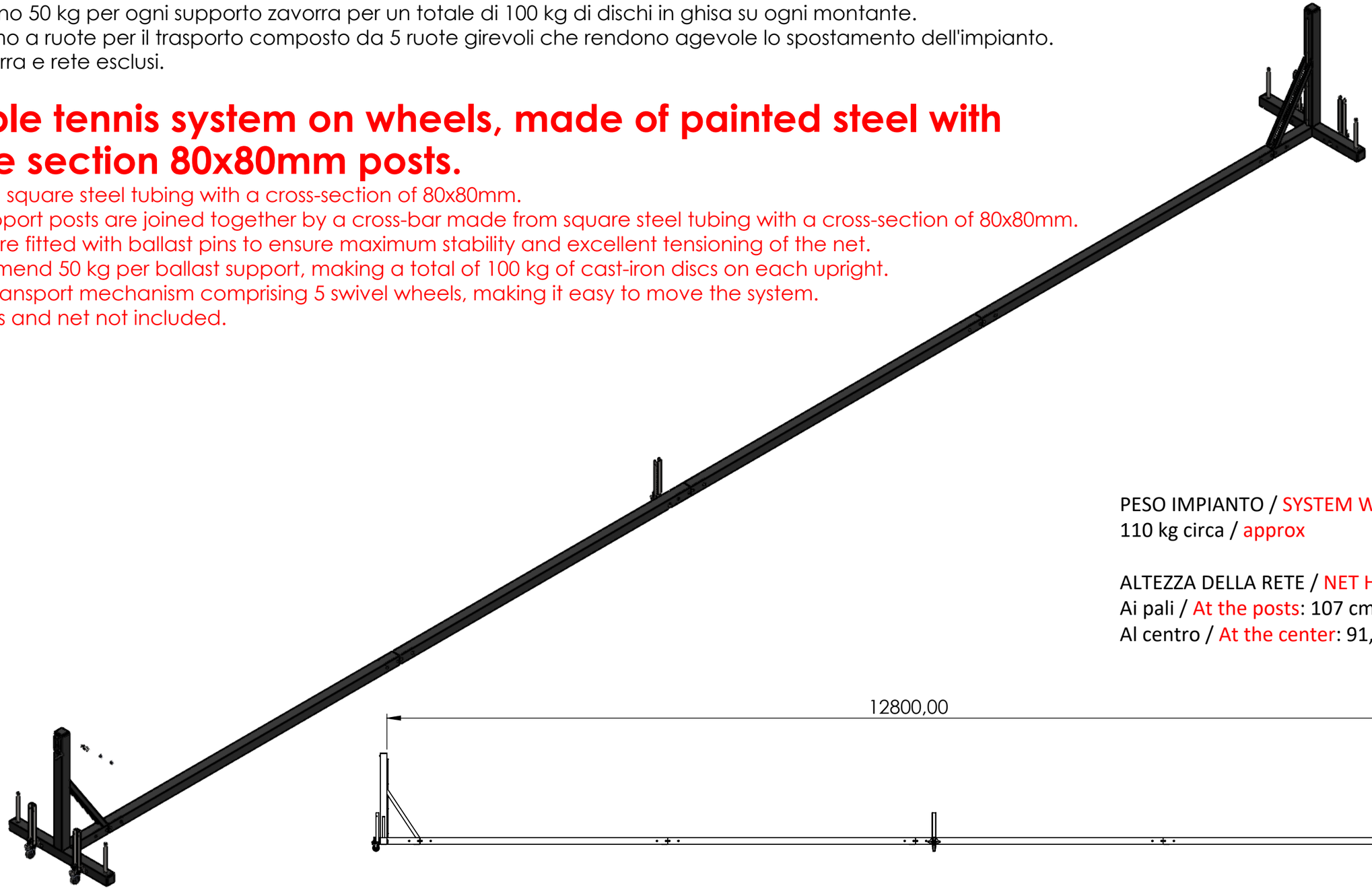

PESO IMPIANTO / SYSTEM WEIGHT
110 kg circa / approx

ALTEZZA DELLA RETE / NET HEIGHT
Ai pali / At the posts: 107 cm
Al centro / At the center: 91,5 cm

TITOLO:
IMPIANTO TENNIS TRASPORTABILE SU RUOTE
PORTABLE TENNIS SYSTEM ON WHEELS

CODICE: 7511

www.VIVISPORT.it

SCALA	REVISIONE	FOGLIO	DATA
1:30		1 DI 3	20/10/2026

AVVERTENZE

- Prima di utilizzare l'impianto o iniziare il montaggio leggere con attenzione le istruzioni ed accertarsi della presenza di tutti i componenti (pagina 2/3);
- Questo impianto è progettato esclusivamente per il tennis e non per altri scopi;
- Non arrampicarsi sui pali o sulla rete;
- Prima di regolare la tensione, accertarsi che siano presenti e adeguate le zavorre di stazionamento.
- Per regolare la tensione della rete usare solo ed esclusivamente la manovella in dotazione, è quindi assolutamente vietato l'utilizzo di qualsiasi apparecchio elettrico ed in ogni caso automatico, pena il decadimento della garanzia;
- Il costruttore non può considerarsi responsabile per danni causati da usi impopri ed irragionevoli.

MANUTENZIONE

- Controllare ogni volta che l'impianto viene posizionato ed in ogni caso una volta all'anno lo stato generale dei pali;
- Provvedere una volta all'anno alla lubrificazione dei meccanismi interni.

Nel caso si presentino dei cedimenti o deformazioni strutturali, rotture o anomalie in genere, contattare immediatamente l'installatore o il rivenditore.

WARNINGS

- Before using the system or beginning assembly, read the instructions carefully and ensure that all components are present (pages 2/3);
- This system is designed exclusively for tennis and not for any other purpose;
- Do not climb on the posts or the net;
- Before adjusting the tension, ensure that the anchoring weights are present and adequate.
- To adjust the tension of the net, use only the hand crank supplied; the use of any electrical or, in any case, automatic device is strictly prohibited, failing which the warranty will be void;
- The manufacturer cannot be held liable for damage caused by improper or unreasonable use.

MAINTENANCE

- Check the general condition of the posts every time the system is placed and, in any case, once a year;
- Lubricate the internal mechanisms once a year.

In the event of structural failure or deformation, breakages or anomalies in general, contact the installer or retailer immediately.

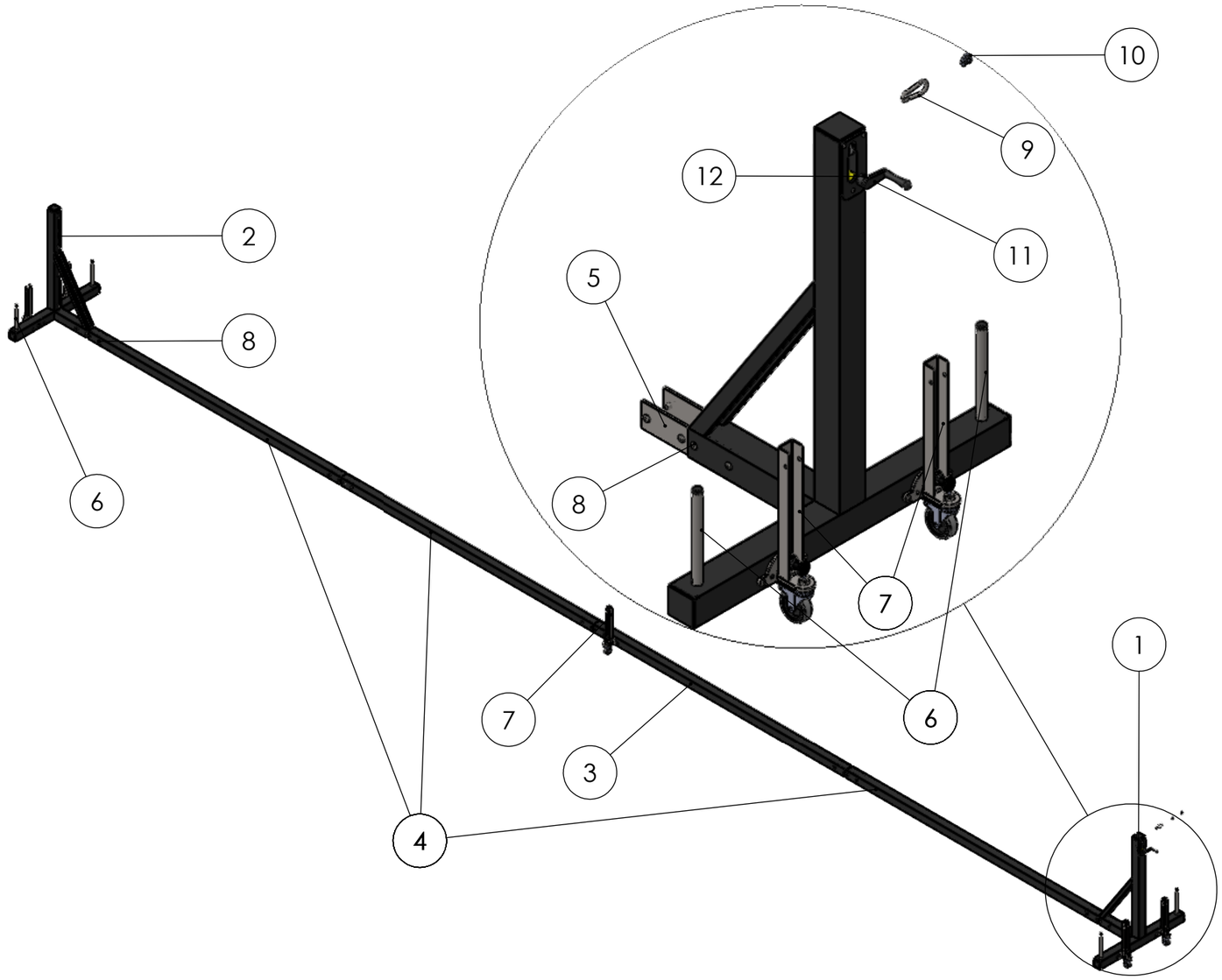

	Descrizione	Description	Q.tà / Q.ty
1	PALO TENNIS TRASPORTABILE CON ARGANO	PORTABLE TENNIS POST WITH WINCH	1
2	PALO TENNIS TRASPORTABILE SEMPLICE	PORTABLE TENNIS POST	1
3	LONGHERONE PER RUOTA	EXTENSION FOR WHEEL	1
4	LONGHERONE SEMPLICE	SIMPLE EXTENSION	3
5	PIASTRA DI GIUNZIONE	CONNECTING PLATE	10
6	PERNO PORTA DISCHI ZAVORRA Ø25	BALLAST DISC PIN	4
7	SUPPORTO RUOTA TENNIS TRASPORTABILE	PORTABLE TENNIS WHEEL SUPPORT	5
8	VITE TBEI M10x25	ROUND HEAD SCREW M10x25	40
9	MOSCHETTONE Ø8x80	CARABINER Ø8x80	1
10	MORSETTO PER FUNE Ø6	CLAMP Ø6	2
11	MANOVELLA ARGANELLO TENNIS	TENNIS WINCH CRANK	1
12	GRANO M4x6	SET SCREW M4x6	1

TITOLO: IMPIANTO TENNIS TRASPORTABILE SU RUOTE
PORTABLE TENNIS SYSTEM ON WHEELS

CODICE 7511

www.VIVISPORT.it

SCALA	REVISIONE	FOGLIO	DATA
1:50		2 DI 3	20/10/2026

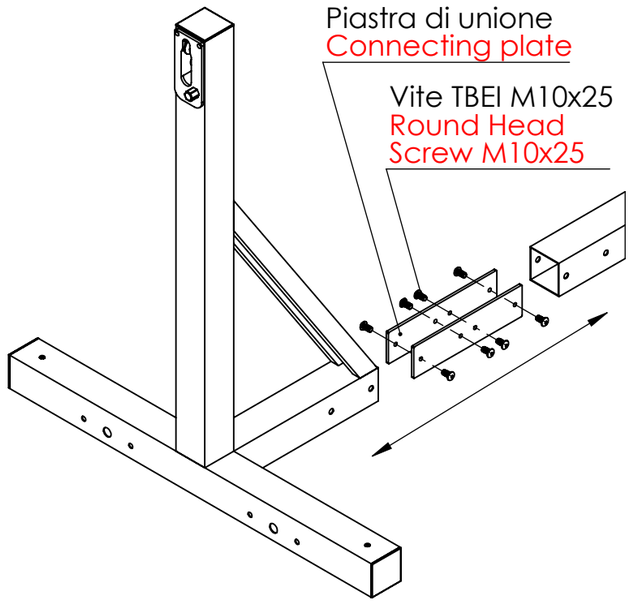

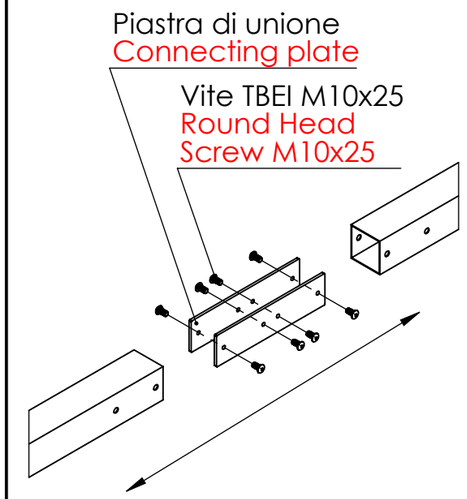

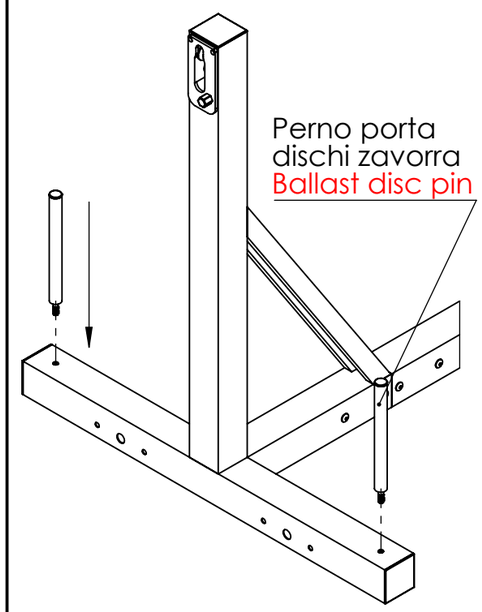

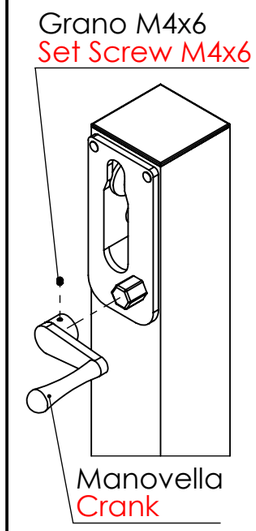

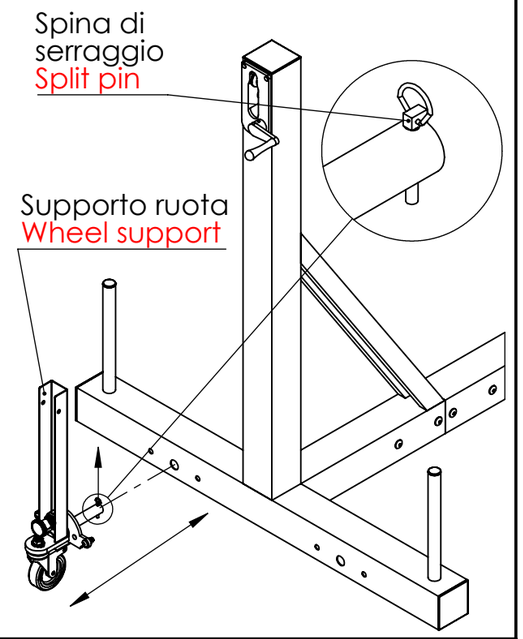

ISTRUZIONI DI MONTAGGIO:

1. Posizionare uno dei due pali e fissare all'estremità del tubo inferiore n° 2 piastre di collegamento con n°4 viti TBEI M10x25.
2. Collegare dunque un longherone semplice infilandolo in modo tale che le piastre siano interne al tubo e che vada in battuta con l'estremità del palo: serrare n°4 viti TBEI M10x25.
3. Inserire nell'estremità opposta n° 2 piastre di collegamento e procedere come al punto 1.
4. Collegare il longherone predisposto al montaggio della ruota e proseguire ripetendo le istruzioni dei punti 1 e 2.
5. Il corretto montaggio prevede la seguente sequenza: palo - longherone semplice - longherone per ruota - n°2 longheroni semplici - palo.
6. Infine collegare l'altro palo alle piastre precedentemente installate.
7. Ricontrollare il serraggio delle viti e avvitare i 4 perni per supporto zavorra ai pali.
8. Fissare la manovella dell'arganello allo stesso mediante il grano M4.
9. Per il trasporto dell'impianto, staccare le coppiglie dai supporti ruota, inserirli nella struttura (n°2 alla base di ciascun palo e n°1 sul longherone centrale), e bloccarli nuovamente con le spine precedentemente rimosse.
10. Utilizzare il manettino a molla per ruotare i supporti ruota lasciandoli agganciati.

ASSEMBLY SEQUENCE DESCRIPTION:

1. Position one of the two posts and secure two connecting plates to the end of the lower tube using four M10x25 round head screws.
2. Next, attach a simple extension by sliding it in so that the plates are inside the tube and it sits flush against the end of the post: tighten 4 M10x25 round head screws.
3. Insert 2 connecting plates into the opposite end and proceed as in point 1.
4. Connect the extension for wheel mounting and continue by repeating the instructions in points 1 and 2.
5. The correct assembly sequence is as follows: post - simple extension - wheel mounting extension - 2 simple extension - post
6. Finally, connect the other post to the previously installed plates.
7. Double-check that the screws are tight and screw the 4 ballast support pins into the posts.
8. Secure the winch handle to the winch using the M4 set screw.
9. To transport the system, remove the split pins from the wheel supports, insert them into the frame (2 at the base of each post and 1 on the central extension), and secure them again with the pins previously removed.
10. Use the spring-loaded lever to rotate the wheel supports whilst keeping them engaged.

OPERAZIONI PER IL FISSAGGIO DELLA RETE

1. Infilare contemporaneamente il tondino presente su ciascun palo tra le maglie della rete e negli anelli presenti sul palo stesso
2. Una volta posizionata la rete, aggianciare il cavo dal lato del palo semplice sul golfare interno al palo (il tappo è rimovibile).
3. All'estremità opposta, inserire il cavo nel foro presente sul tubo quindi farlo scorrere all'interno della carrucola e aggianciarlo al meccanismo interno
4. Procedere al tensionamento della rete tamite la manovella in dotazione.

(L'arganello è testato per una trazione massima di Kgf 135, per tendere la rete all'altezza regolamentare è sufficiente una trazione di Kgf 80. La vite elicoidale e la ruota dentata devono essere ingrassate regolarmente)

OPERATIONS FOR FIXING THE NET

1. At the same time, thread the rounded bar on each post through the meshes of the netting and into the rings on the post itself
2. Once the net is in place, attach the cable on the side with the single post to the eye bolt inside the post (the cap is removable).
3. At the opposite end, insert the cable into the hole in the tube, then guide it through the pulley and attach it to the internal mechanism
4. Tension the net using the handle provided.

(The winch is tested for a maximum load of 135 kgf; to tension the net to the regulation height, a load of 80 kgf is enough. The lead screw and the gear wheel must be greased regularly)

TITOLO:

IMPIANTO TENNIS TRASPORTABILE SU RUOTE
PORTABLE TENNIS SYSTEM ON WHEELS

CODICE	www.VIVISPORT.it			
7511	1:12 SCALA	REVISIONE	3 DI 3 FOGLIO	20/10/2026 DATA