IMPIANTO BADMINTON REGOLAMENTARE IN ACCIAIO VERNICIATO

Impianto costituito da basamento zavorrato e asta verticale dotata di scorrevole per il fissaggio della rete.
Questo attrezzo viene fornito parzialmente smontato completo di viterie, basamento dotato di ruote per facilitarne lo spostamento.

AVVERTENZE

- Prima di utilizzare l'impianto o iniziare il montaggio leggere con attenzione le istruzioni ed accertarsi della presenza di tutti i componenti;
- Questo impianto è progettato per il badminton e non per altri scopi;
- Non arrampicarsi sui pali o sulla rete;
- Il costruttore non può considerarsi responsabile per eventuali danni causati da usi impropri ed irragionevoli.

MANUTENZIONE

- Controllare almeno una volta all'anno che tutti i fissaggi siano serrati a fondo;
- Controllare ogni volta che l'impianto viene installato ed in ogni caso una volta all'anno lo stato generale dei prodotto.

Nel caso si presentino dei cedimenti o deformazioni strutturali, rotture o anomalie in genere, contattare immediatamente l'installatore o il rivenditore.

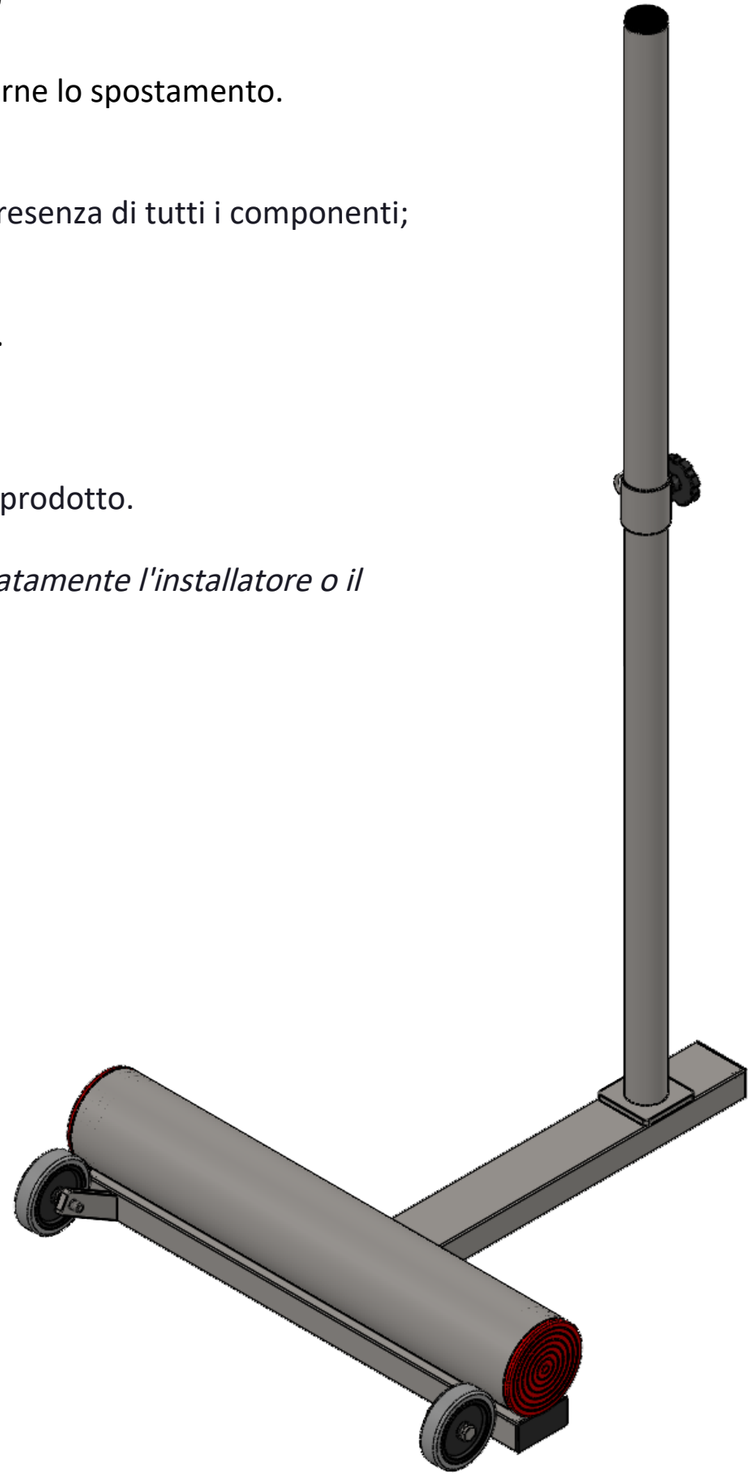

REGULATION BADMINTON SET IN PAINTED STEEL

The set comprises a weighted base and a vertical pole with a sliding mechanism for securing the net.
This equipment is supplied partially dismantled, complete with fasteners and a base fitted with wheels to facilitate movement.

WARNINGS

- Before using the set or beginning assembly, read the instructions carefully and ensure that all components are present;
- This set is designed for badminton and not for any other purpose;
- Do not climb on the poles or the net;
- The manufacturer cannot be held liable for any damage caused by improper or unreasonable use.

MAINTENANCE

- Check at least once a year that all fastenings are securely tightened;
- Check the general condition of the product every time the system is installed and, in any case, at least once a year.

In the event of any structural failure or deformation, breakages or faults in general, contact the installer or retailer immediately.

TITOLO:	CODICE	www.VIVISPORT.it			
IMPIANTO BADMINTON - BADMINTON SYSTEM	7700	1:6 SCALA	00 REVISIONE	1 DI 2 FOGLIO	14/10/2026 DATA

Num.	Descrizione	Description	Q.tà / Q.ty
1	BASAMENTO	BADMINTON BASEMENT	1
2	ASTA BADMINTON	BADMINTON POLE	1
3	SCORREVOLE Ø57 PER MINIVOLLEY	MINIVOLLEY SLIDING Ø57	1
4	RUOTA Ø100	WHEEL Ø100	2
5	VOLANTINO M10x20	HANDWHEEL M10x20	1
6	VITE TE M10x60	HHC Screw M10x60	2
7	VITE TE M14x40	HHC Screw M14x40	1
8	DADO M10	NUT M10	2
9	RONDELLA Ø10	WASHER Ø10	4
10	RONDELLA Ø14mm	WASHER Ø14mm	1

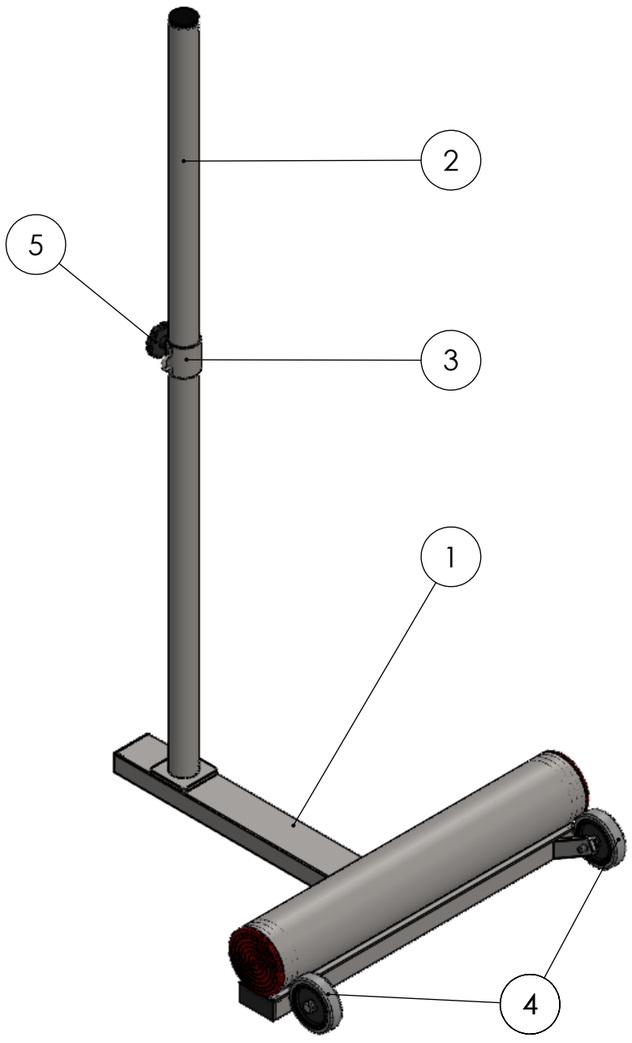

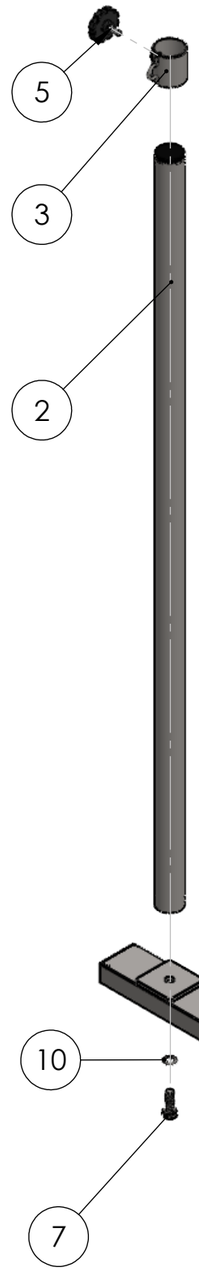

ISTRUZIONI DI MONTAGGIO

1. Montare le ruote (4) esternamente ai supporti presenti sulla base (1) mediante vite M10x60 (6) e dado M10 (8), con rondelle (9) frapposte;
2. Fissare l'asta (2) alla base (1) inserendolo sulla predisposizione presente, fissando la parte verticale mediante rondella (10) e vite M14 (7).
3. Inserire lo scorrevole (3) serrandolo con volantino M10x20 (5) all'altezza corretta per fissare la rete (assicurarsi che il cavo della rete si posizioni sulla fessura presente sul tappo del palo).

ASSEMBLY INSTRUCTIONS

1. Fit the wheels (4) to the outside of the brackets on the base (1) using an M10x60 screw (6) and an M10 nut (8), with washers (9) in between;
2. Secure the pole (2) to the base (1) by inserting it into the designated slot, securing the vertical section using a washer (10) and an M14 screw (7).
3. Insert the sliding mechanism (3) and tighten it with the M10x20 handwheel (5) at the correct height to secure the net (ensure that the net cable is positioned in the slot provided on the pole cap).

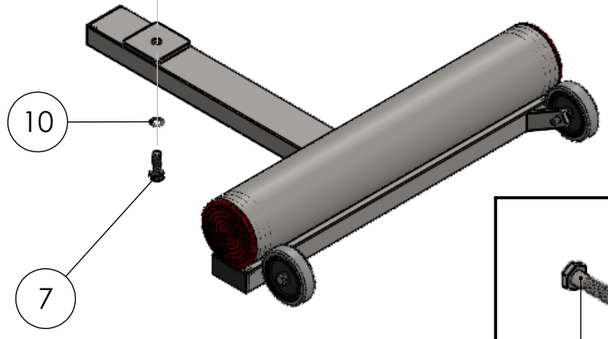

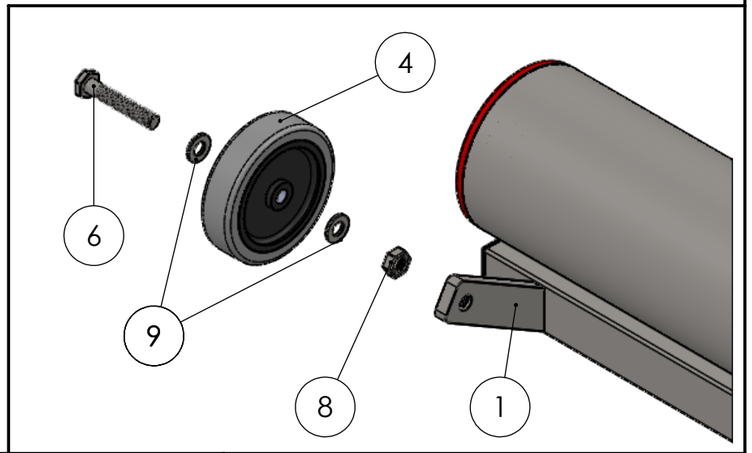

IMPIANTO BADMINTON - BADMINTON SYSTEM

TITOLO:

7700

CODICE

www.VIVISPORT.it

1:10	00	2 DI 2	14/10/2026
SCALA	REVISIONE	FOGLIO	DATA